FLUCOM ITALY

CONTROLLO PORTATA

DUE VIE COMPENSATE UNIDIREZIONALI

RDZ 30

06.070

01.19

Caratteristiche tecniche

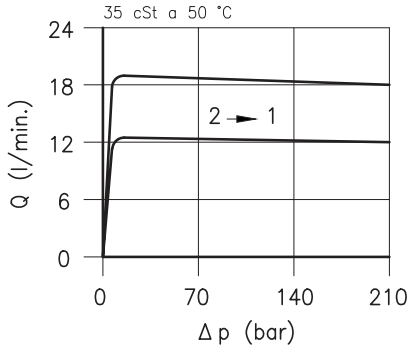

Cavita' (Per dimensioni vedere catalogo 17.000)		S 30/2
Campo delle portate regolate (l/min.)	tipo D	0.05 – 12
	tipo Q	0.05 – 24
Pressione max.	(bar)	315
Minima differenza di pressione	(bar)	7
Campo di viscosita' del fluido	(cSt)	2.8 – 380
Campo temperatura del fluido	(°C)	–20 +80
Massa	(kg)	0.240
Fluido idraulico; olio minerale HM e HV sec. ISO 6074		
Filtraggio richiesto; 19/15 ISO 4466 (25 μ assoluti)		
Regolazione completa in un solo giro		
Guarnizioni standard in Poliuretano e Buna N		

Dimensioni

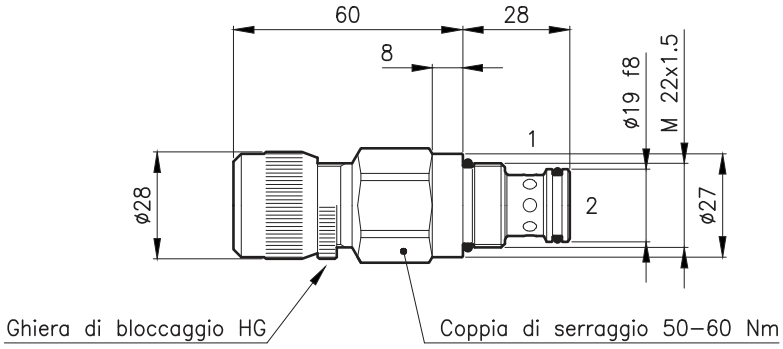

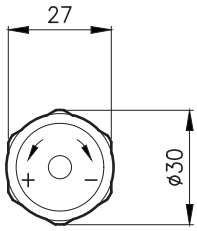

Sigle e codici di ordinazione

RDZ 30/D–H

RDZ 30 = Tipo valvola

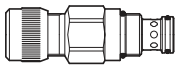

Campo portata regolata

D = 0.05 – 12 l/min

Q = 0.05 – 24 l/min

Tipo di regolazione

H = Standard

HG = Con ghiera di bloccaggio

HF = Disponibile a richiesta (vedere catalogo 01.005)

Codici gruppi completi:

RDZ 30/D–H	33 011 117
RDZ 30/Q–H	33 011 118
RDZ 30/D–HG	33 011 139
RDZ 30/Q–HG	33 011 140
Set guarnizioni esterne	90 620 103

Le valvole RDZ 30 possono essere montate sui corpi serie 30–LO, per dimensioni vedere catalogo 16.010